Electrolux PROFESSIONAL

Carrelli di servizio
Carrello a 2 fronti 2 piani per 300 piatti - altezza 835 mm

ARTICOLO N° _____

MODELLO N° _____

NOME _____

SIS # _____

AIA # _____



361294 (PTR300T) Carrello a 2 fronti 2 piani per 300 piatti

Descrizione

Articolo N° _____

Costruzione in acciaio inossidabile 18/10 satinato, struttura a sezione quadra (mm.25x25) completamente saldata, due ripiani stampati con bordi arrotondati a due fronti.
Quattro ruote piroettanti diametro mm.125 con il supporto in zinco e protezione in gomma, di cui 2 munite di dispositivo di bloccaggio.
Capacità 300 piatti.

Caratteristiche e benefici

- Struttura in tubo quadro 25x25 mm, completamente saldata.
- "8 divisori piatti in filo di acciaio zincato cromato che possono essere
- Mensole inclinate con piega salva-mani, saldate alla struttura.
- Può contenere 300 piatti impilati con massimo di 245 millimetri di diametro.
- Paracolpi in plastica, 4 ruote piroettanti di cui 2 con freno.

Costruzione

- Costruito interamente in acciaio inox AISI 304.

Approvazione: _____

Carrelli di servizio
Carrello a 2 fronti 2 piani per 300 piatti - altezza 835 mm

Fronte

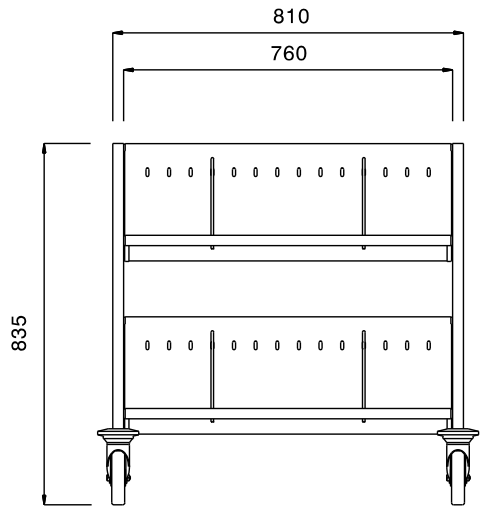

Lato

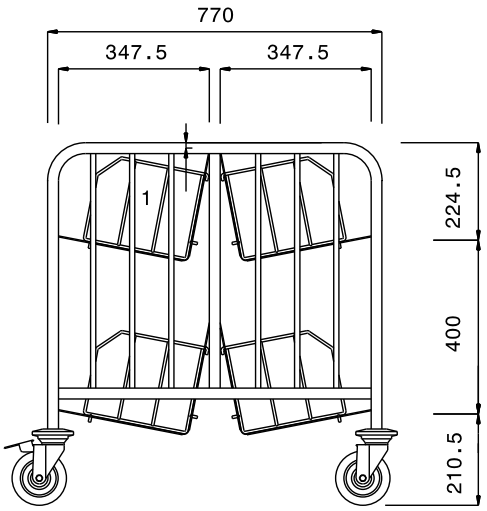

Alto

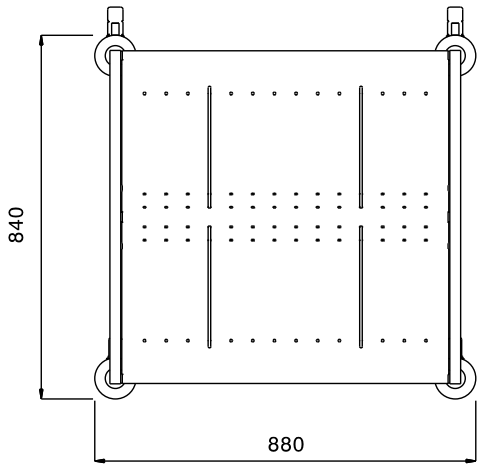

Informazioni chiave

Dimensioni esterne, larghezza:	
361294 (PTR300T)	880 mm
Dimensioni esterne, profondità:	840 mm
Dimensioni esterne, altezza:	835 mm
Materiale ruote:	Zinco
Diametro ruote:	Ø 125
Peso netto:	33 kg

L'azienda si riserva il diritto di apportare modifiche ai prodotti senza preavviso